PITT Qube

SCL-1820-AAA-0

□単価記入なき部品の販売は行っておりません。

□単価は予告なく変更することがあります。

□表示価格に消費税は含まれておりません。

□送料は別途料金がかかります。

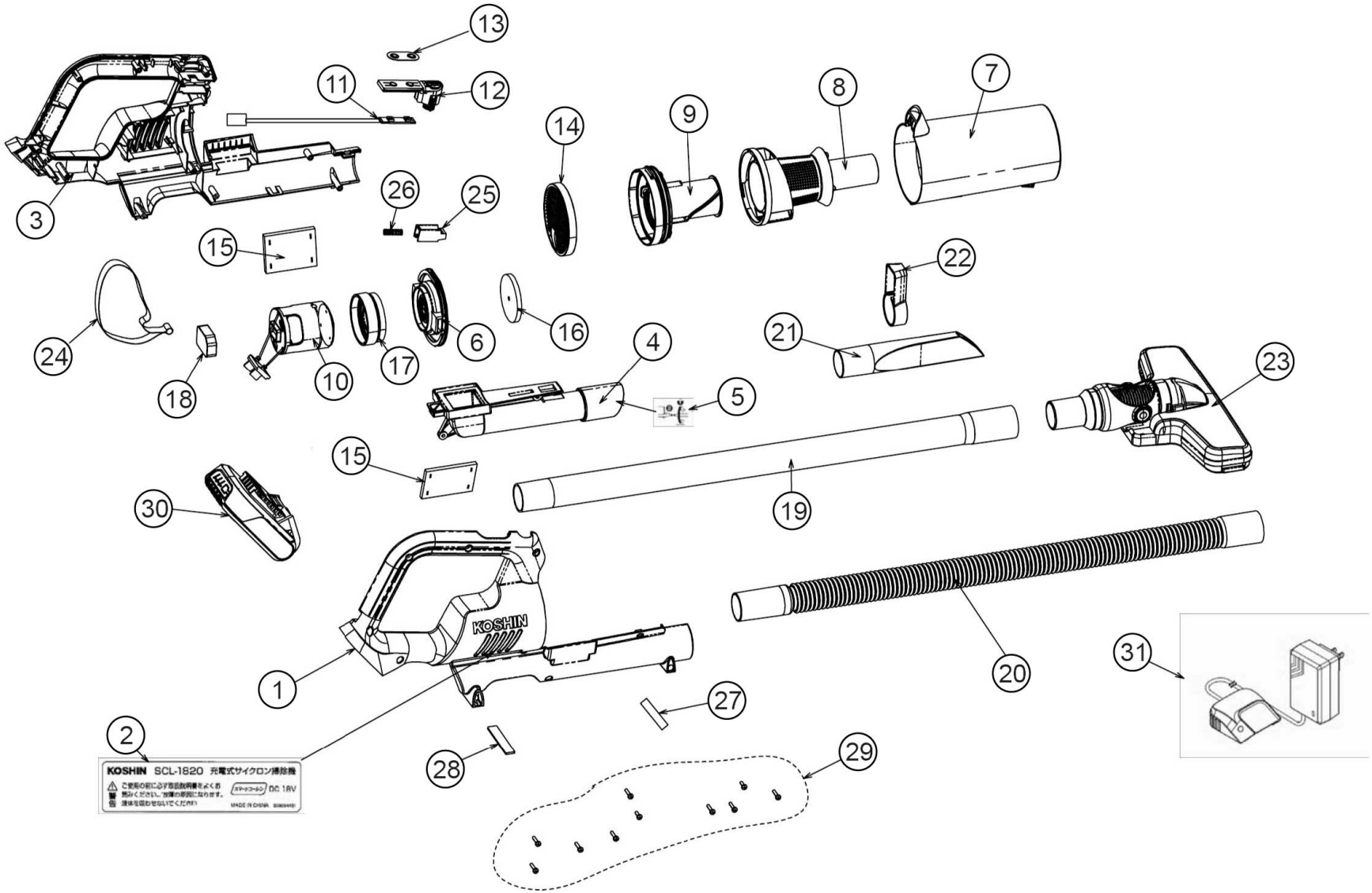

Copyright(c) KOSHIN Ltd. All Rights Reserved.

□単価記入なき部品の販売は行っておりません。
□単価は予告なく変更することがあります。
□表示価格に消費税は含まれておりません。
□送料は別途料金がかかります。

No.	品番	品名	規格・材質	構成数	定価	備考
1	056094901	SCL-1820ハウジングR	ABS	1	2,600	
2	056094401	SCL-1820 名称ラベル	UV CORTING PAPER 20×80	1	200	(N)
3	056094801	SCL-1820ハウジングL	ABS	1	2,600	
4	056817101	SCL-1820エアーダクトクミ		1	1,100	
5	056098801	SCL-1820エアダクトラベル	UV CORTING PAPER 30×24	1	200	(N)
6	056095101	SCL-1820モーターブラケット	ABS	1	300	(N)
7	056817201	SCL-1820ダストカップクミ		1	1,500	
8	056817301	SCL-1820ダストフィルター上クミ		1	1,500	
9	056817401	SCL-1820 ﾀﾞｽﾄﾌｨﾙﾀｰ下ｸﾐ		1	1,800	
10	056817501	SCL-1820モータークミ		1	15,400	
11	056817601	SCL-1820スイッチ基板クミ		1	6,000	(N)
12	056817701	SCL-1820ダストカップボタンクミ		1	700	(N)
13	056099401	SCL-1820スイッチパネルシート	PET SHEET17×34	1	200	(N)
14	0568584	SCLフィルター(PA-436)		1	1,100	PA-436(4971770-560840)
15	056099501	SCL-1820排気口フィルター	SPONGE POLYURETHANE FOARM	2	200	(N)
16	056099601	SCL-1820 ﾓｰﾀｰﾌﾞﾗｹｯﾄﾌｨﾙﾀｰ	SPONGE POLYURETHANE FOARM	1	200	(N)
17	056096101	SCL-1820 ﾓｰﾀｰﾎﾞｳｼﾝｺﾞﾑF	RUBBER(NBR)	1	900	(N)
18	056096501	SCL-1820 ﾓｰﾀｰﾎﾞｳｼﾝｺﾞﾑR	RUBBER(NBR)	1	800	(N)
19	056099701	ストレートホース	PP	1	1,000	
20	056099801	ジャバラホース	EVA	1	1,100	
21	056099901	隙間ノズル	PP	1	400	
22	056100001	ホースホルダー	PP	1	200	(N)

Copyright(c) KOSHIN Ltd. All Rights Reserved.

□単価記入なき部品の販売は行っておりません。
□単価は予告なく変更することがあります。
□表示価格に消費税は含まれておりません。
□送料は別途料金がかかります。

No.	品番	品名	規格・材質	構成数	定価	備考
23	056100101	床用ノズルクミ	PP	1	2,600	
24	056100201	ストラップ	NYLON STRINGS	1	400	(N)
25	056095301	SCL-1820 ダストカップロック	PA	1	200	(N)
26	056100301	ダストカップロックスプリング	65MN	1	200	(N)
27	056100401	SCL-1820足ゴム　前	RUBBER(EVA)	1	300	(N)
28	056100501	SCL-1820足ゴム　後	RUBBER(EVA)	1	300	(N)
29	056100601	十字穴付きﾀｯﾋﾟﾝｸﾞﾈｼﾞ	ST3*14	10	200	(N)
30	0568515	PA-332 18V ﾊﾞｯﾃﾘｰ(2.0AH) SLT-1820用		1	7,300	PA-332(4971770-560154)
31	0568572	PA-430 18V急速充電器 II		1	3,700	PA-430(4971770-560727)
00	056094601	SCL-1820 取扱説明書	A4-P30	1	400	(N)

Copyright(c) KOSHIN Ltd. All Rights Reserved.